PART ELECTRIC CO.

ELECTRICAL EQUIPMENT MANUFACTURER

پارت الکتریک

لیست قیمت
تولیدات پارت الکتریک
اسفند ۱۴۰۲

برند کیفیت محور

تولید کننده نمونه کشوری

۱۳۹۸ و ۱۳۹۹ و ۱۴۰۰

دوشاخه مادگی کرال

	کد کالا	قیمت (ریال)	تعداد در کارتن
سه‌راهی صنعتی - کرال	۱۰۲۷	۹۶۲/۰۰۰	۲۰
دو شاخه نری پارت	۹۷۲	۱۸۷/۰۰۰	۱۶۰
مادگی پارت	۹۶۳	۱۸۷/۰۰۰	۱۶۰
دوشاخه خانگی سفید	۵۵۱۸	۱۶۵/۰۰۰	۲۰۰
دوشاخه خانگی مشکی	۵۵۱۹	۱۶۵/۰۰۰	۲۰۰

پریز ارتدار توکار با مغزی سرامیک طرح قدیم	۱۱۵	۲۹۰/۰۰۰	۱۰۰
پریز ارتدار روکار طرح قدیم	۳۲۵	۲۷۲/۰۰۰	۱۰۰
پریز بدون ارت روکار طرح قدیم	۱۰۵	۲۳۰/۰۰۰	۱۰۰

پریز دربدار تابلوئی تکفاز آبی	۱۲۴	۲۳۵/۰۰۰	۱۰۰
پریز دربدار تکفاز تابلویی زرد	۱۲۴/۲	۲۳۵/۰۰۰	۱۰۰
پریز دربدار تکفاز تابلویی قرمز	۱۲۴/۱	۲۳۵/۰۰۰	۱۰۰
پریز دربدار تکفاز تابلویی مشکی	۱۲۴/۳	۲۳۵/۰۰۰	۱۰۰

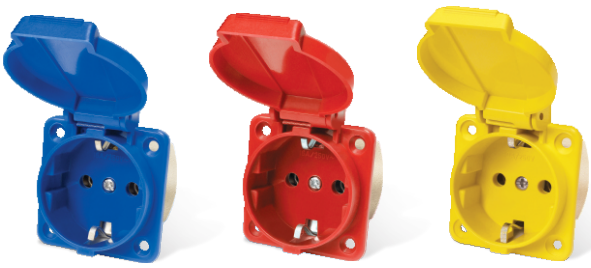

محافظ های خانگی

جهت محافظت از کل منزل

	کد کالا	قیمت (ریال)	تعداد در کارتن
محافظ ولتاژ ورودی ۳۰ آمپر	۵۱۳۷	۴/۵۵۰/۰۰۰	۱۰

	کد کالا	قیمت (ریال)	تعداد در کارتن
محافظ کولر گازی و یخچال و لباسشویی	۶۸۹	۲/۹۰۰/۰۰۰	۲۰
محافظ پکیج	۷۹۸۰	۲/۴۲۰/۰۰۰	۲۰

	کد کالا	قیمت (ریال)	تعداد در کارتن
محافظ یخچال با کابل ۱/۸ متر	۷۶۷	۲/۷۲۰/۰۰۰	۲۰
محافظ یخچال با کابل ۳ متری	۹۸۱	۳/۱۴۰/۰۰۰	۱۶
محافظ یخچال با کابل ۵ متر	۹۰۴	۳/۷۸۰/۰۰۰	۱۶

	کد کالا	قیمت (ریال)	تعداد در کارتن
محافظ ۴ خانه کامپیوتر آنالوگ با کابل ۱/۸ م	۲۲۰۴	۳/۳۰۰/۰۰۰	۲۰
محافظ ۴ خانه کامپیوتر آنالوگ با کابل ۳ م	۸۹۴	۳/۷۰۰/۰۰۰	۱۰
محافظ ۴ خانه کامپیوتر آنالوگ با کابل ۵ م	۷۷۳	۴/۳۵۰/۰۰۰	۱۰

	کد کالا	قیمت (ریال)	تعداد در کارتن
محافظ ۶ خانه دیجیتالی با کابل ۱/۸ متری	۲۰۶۰	۴/۴۰۰/۰۰۰	۱۰
محافظ ۶ خانه دیجیتالی با کابل ۳ متری	۷۳۸۱	۴/۸۰۰/۰۰۰	۱۰
محافظ ۶ خانه دیجیتالی با کابل ۵ متری	۲۱۶۰	۵/۴۴۰/۰۰۰	۱۰

سه خانه و چهارخانه مدل پارت

نام کالا	کد کالا	قیمت (ریال)	تعداد در کارتن
سه خانه ارتدار با کلید و کابل ۱/۸ متری پارت	۸۷۶۰	۲/۱۰۰/۰۰۰	۱۲
سه خانه ارتدار با کلید و کابل ۳ متری پارت	۸۷۶۱	۲/۵۰۰/۰۰۰	۱۲
سه خانه ارتدار با کلید و کابل ۵ متری پارت	۸۷۶۲	۳/۱۵۰/۰۰۰	۱۲
چهار خانه ارتدار با کلید کابل ۱/۸ متری پارت	۸۷۵۷	۲/۱۸۰/۰۰۰	۱۲
چهار خانه ارتدار با کلید کابل ۳ متری پارت	۸۷۵۸	۲/۶۰۰/۰۰۰	۱۲
چهار خانه ارتدار با کلید کابل ۵ متری پارت	۸۷۵۹	۳/۲۴۰/۰۰۰	۱۲

محافظ چند خانه مدل پارت

محافظ دو خانه ارت دار با کلید و کابل ۱/۸ آنالوگ یخچال پارت	۸۷۸۷	۳/۱۰۰/۰۰۰	۲۰
محافظ دو خانه ارت دار با کلید و کابل ۳ آنالوگ یخچال پارت	۸۷۸۹	۳/۵۰۰/۰۰۰	۲۰
محافظ دو خانه ارت دار با کلید و کابل ۵ آنالوگ یخچال پارت	۸۷۹۰	۴/۱۴۰/۰۰۰	۲۰
محافظ چهار خانه ارت دار با کلید و کابل ۱/۸ آنالوگ کامپیوتر پارت	۸۷۹۱	۳/۵۷۰/۰۰۰	۲۰
محافظ چهار خانه ارت دار با کلید و کابل ۳ آنالوگ کامپیوتر پارت	۸۷۹۲	۳/۹۷۰/۰۰۰	۲۰
محافظ چهار خانه ارت دار با کلید و کابل ۵ آنالوگ کامپیوتر پارت	۸۷۹۳	۴/۶۰۰/۰۰۰	۲۰
محافظ شش خانه ارت دار با کلید و کابل ۱/۸ متری پارت	۸۷۹۴	۴/۷۶۰/۰۰۰	۱۰
محافظ شش خانه ارت دار با کلید و کابل ۳ متری پارت	۸۷۹۵	۵/۱۸۰/۰۰۰	۱۰
محافظ شش خانه ارت دار با کلید و کابل ۵ متری پارت	۸۷۹۶	۵/۸۰۰/۰۰۰	۱۰

محافظ تک خانه مدل پارت

نام کالا	کد کالا	قیمت (ریال)	تعداد در کارتن
محافظ کولر گازی دیجیتال	۲۸۳۳	۳/۶۸۰/۰۰۰	۱۶

محافظ دو خانه مدل پارت

نام کالا	کد کالا	قیمت (ریال)	تعداد در کارتن
محافظ دو خانه آنالوگ پارت	۲۸۳۴	۳/۳۴۰/۰۰۰	۱۶

محافظ تک خانه مدل پارت

نام کالا	کد کالا	قیمت (ریال)	تعداد در کارتن
محافظ پکیج دیجیتال	۲۸۳۶	۳/۳۴۰/۰۰۰	۱۶

محافظ تک خانه مدل پارت

نام کالا	کد کالا	قیمت (ریال)	تعداد در کارتن
محافظ ولتاژ ورودی مینیاتوری	۲۸۳۵	۵/۸۰۰/۰۰۰	۱۲

استابلایزر یخچال و فریزر

نام کالا	کد کالا	قیمت (ریال)	تعداد در کارتن
استابلایزر 1700 VA	۲۸۲۶	۴۹/۰۰۰/۰۰۰	۱

استابلایزر

نام کالا	کد کالا	قیمت (ریال)	تعداد در کارتن
استابلایزر 6000 VA	۲۸۲۷	۱۴۸/۰۰۰/۰۰۰	1

استابلایزر

نام کالا	کد کالا	قیمت (ریال)	تعداد در کارتن
استابلایزر 8000VA	۲۸۳۱	۱۸۲/۰۰۰/۰۰۰	1

استابلایزر

نام کالا	کد کالا	قیمت (ریال)	تعداد در کارتن
استابلایزر 12000VA	۲۸۳۲	۳۱۶/۰۰۰/۰۰۰	1

چند خانه مغزی سرامیکی

مدل پارت

	کد کالا	قیمت (ریال)	تعداد در کارتن
پارت ۴ خانه ارتدار با کلید با کابل ۱/۸ متر	۳۱۷	۲/۰۵۰/۰۰۰	۲۰
پارت ۴ خانه ارتدار با کلید با کابل ۳ متر	۳۱۸	۲/۴۷۰/۰۰۰	۱۶
پارت ۴ خانه ارتدار با کلید با کابل ۵ متر	۳۱۹	۳/۱۰۰/۰۰۰	۱۶
پارت ۴ خانه بدون ارت با کابل ۱/۸ متر	۳۲۸	۱/۷۰۰/۰۰۰	۲۰
پارت ۴ خانه بدون ارت با کابل ۳ متر	۳۲۹	۲/۰۲۰/۰۰۰	۱۶
پارت ۴ خانه بدون ارت با کابل ۵ متر	۳۳۰	۲/۵۰۰/۰۰۰	۱۶

مدل نیک

۴ خانه ارتدار با کلید با کابل ۱/۸ متر	۲۹۳	۱/۹۳۰/۰۰۰	۲۰
۴ خانه ارتدار با کلید با کابل ۳ متر	۲۹۴	۲/۳۶۰/۰۰۰	۱۶
۴ خانه ارتدار با کلید با کابل ۵ متر	۲۹۵	۳/۰۰۰/۰۰۰	۱۶
۴ خانه بدون ارت با کلید با کابل ۱/۸ متر	۳۰۷	۱/۶۰۰/۰۰۰	۲۰
۴ خانه بدون ارت با کلید با کابل ۳ متر	۳۰۸	۱/۹۲۰/۰۰۰	۱۶
۴ خانه بدون ارت با کلید با کابل ۵ متر	۳۰۹	۲/۴۰۰/۰۰۰	۱۶
۶ خانه ارتدار با کلید با کابل ۱/۸ متر	۹۸۶	۱/۱۴۰/۰۰۰	۲۰
۶ خانه ارت دار با کلید با کابل ۳ متری	۷۰۷	۲/۶۰۰/۰۰۰	۱۶
۶ خانه ارتدار با کلید با کابل ۵ متر	۹۹۲	۳/۲۴۰/۰۰۰	۱۶

چند خانه مغزی پلی آمید

مدل شهاب

	کد کالا	قیمت (ریال)	تعداد در کارتن
شهاب پریز سه خانه بدون ارت با دو شاخه	۲۲۰۰	۴۷۷/۰۰۰	۸۰
شهاب ۳ خانه ارتدار با کلید با کابل ۱/۸	۷۳۰	۱/۶۲۰/۰۰۰	۲۰
شهاب ۳ خانه ارتدار با کلید با کابل ۳ متری	۱۰۱۵	۲/۰۴۰/۰۰۰	۱۶
شهاب ۳ خانه ارتدار با کلید با کابل ۵ متر	۶۷۶	۲/۵۰۰/۰۰۰	۱۶
شهاب ۳ خانه ارتدار بدون کلید با کابل ۱/۸ متری	۹۹۷	۱/۴۴۰/۰۰۰	۲۰
شهاب ۳ خانه ارتدار بدون کلید با کابل ۳ متری		۱/۸۶۰/۰۰۰	۱۶
شهاب ۳ خانه ارتدار بدون کلید با کابل ۵ متر	۱۰۱۱	۲/۵۰۰/۰۰۰	۱۶
شهاب ۳ خانه بدون ارت با کلید با کابل ۱/۸ متر	۸۵۰	۱/۳۲۰/۰۰۰	۲۰
شهاب ۳ خانه بدون ارت با کلید با کابل ۳ متر	۲۰۲۴	۱/۶۵۰/۰۰۰	۱۶
شهاب ۳ خانه بدون ارت با کلید با کابل ۵ متر	۷۸۹	۲/۱۲۰/۰۰۰	۱۶
شهاب ۳ خانه بدون ارت بدون کلید با کابل ۱/۸ متر	۸۶۱	۱/۱۲۰/۰۰۰	۲۰
شهاب ۳ خانه بدون ارت بدون کلید با کابل ۵ متر	۳۶۳	۱/۹۰۰/۰۰۰	۱۶
شهاب ۴ خانه ارتدار باکلید با کابل ۱/۸ متر	۶۴۸	۱/۷۸۰/۰۰۰	۲۰
شهاب ۴ خانه ارتدار باکلید با کابل ۳ متر	۶۴۹	۲/۲۰۰/۰۰۰	۱۶
شهاب ۴ خانه ارتدار باکلید با کابل ۵ متر	۶۵۰	۲/۸۳۰/۰۰۰	۱۶
شهاب ۴ خانه بدون ارت باکلید با کابل ۱/۸ متر	۶۵۱	۱/۴۴۰/۰۰۰	۲۰
شهاب ۴ خانه بدون ارت باکلید با کابل ۳ متر	۶۵۲	۱/۷۶۰/۰۰۰	۱۶
شهاب ۴ خانه بدون ارت باکلید با کابل ۵ متر	۶۵۳	۲/۲۳۰/۰۰۰	۱۶
شهاب ۶ خانه ارتدار باکلید با کابل ۱/۸ متر	۶۵۷	۲/۰۷۰/۰۰۰	۲۰
شهاب ۶ خانه ارتدار باکلید با کابل ۳ متر	۶۵۸	۲/۴۸۰/۰۰۰	۱۶
شهاب ۶ خانه ارتدار باکلید با کابل ۵ متر	۶۵۹	۳/۱۰۰/۰۰۰	۱۶
شهاب ۹ خانه با کابل ۱/۸ متر	۵۱۴۲	۲/۷۵۰/۰۰۰	۹

رک مونت

چند خانه رک مونت چراغ دار مدل پارسا

نام کالا	کد کالا	قیمت (ریال)	تعداد در کارتن
رک مونت ٦ خانه چراغدار ۱,۸ متری	۲۲۵۳	۳/۱۰۰/۰۰۰	۶
رک مونت ۸ خانه چراغدار ۱,۸ متری	۲۲۵۲	۳/۴۵۰/۰۰۰	۶

چند خانه رک مونت با فیوز مینیاتوری مدل پارسا

رک مونت ٦ خانه با فیوز مینیاتوری با کابل ۱/۸	۲۲۶۵	۳/۹۵۰/۰۰۰	۶
رک مونت ۸ خانه با فیوز مینیاتوری با کابل ۱/۸	۲۲۶۶	۵/۳۳۰/۰۰۰	۶

محافظ آنالوگ رک مونت مدل پارسا

رک مونت محافظ ٦ خانه آنالوگ با کابل ۱,۸ متری	۵۱۴۳	۵/۰۰۰/۰۰۰	۶
رک مونت محافظ ۸ خانه با کابل ۱/۸ متری	۵۱۴۴	۵/۳۶۰/۰۰۰	۶

محافظ دیجیتال رک مونت مدل پارسا

رک مونت محافظ ٦ خانه دیجیتالی با کابل ۱,۸	۵۸۳۴	۶/۵۶۰/۰۰۰	۱۰
رک مونت محافظ ۸ خانه دیجیتال با کابل ۱,۸ متری	۶۶۴۲	۶/۹۰۰/۰۰۰	۶

چند خانه های صنعتی

سه خانه ریلی ارتدار با کابل ۱۰ متر	۵۳۵	۷/۸۶۰/۰۰۰	۶
سه خانه ریلی بدون ارت با کابل ۱۲ متر	۵۱۴۱	۷/۱۳۰/۰۰۰	۶

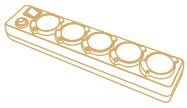

۵ خانه فیوز دار دربدار با کابل ۳ متر با فیوز	۵۵۱	۳/۷۶۰/۰۰۰	۶
۵ خانه فیوز دار دربدار با کابل ۵ متر با فیوز	۵۸۷	۴/۶۵۰/۰۰۰	۶

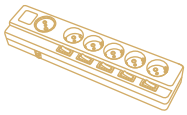

چند خانه فیوز دار ۱+۵ با کابل ۱/۸ متری	۲۰۹۵	۵/۴۳۰/۰۰۰	۱۰
چند خانه فیوز دار با کابل ۵ متری	۲۱۶۲	۶/۳۵۰/۰۰۰	۱۰

کلید و پریز بارانی

مدل بارانی روکار آذین

مدل آذین	کد کالا	قیمت (ریال)	تعداد در کارتن
پریز بارانی ارت دار	۲۱۹۹	۳۶۳/۰۰۰	۱۰۰
کلید تبدیل آذین	۲۱۹۶	۴۱۷/۰۰۰	۱۰۰
کلید تک پل	۲۱۹۴	۴۰۰/۰۰۰	۱۰۰
کلید جور بارانی	۲۱۹۸	۴۰۰/۰۰۰	۱۰۰
کلید دوپل	۲۱۹۵	۴۶۰/۰۰۰	۱۰۰
کلید زنگ	۲۱۹۷	۳۸۰/۰۰۰	۱۰۰

مدل بارانی روکار برکه

مدل برکه			
پریز ارتدار بارانی	۱۳۲	۳۲۱/۰۰۰	۱۰۰
پریز بدون ارت	۱۳۷	۲۹۲/۰۰۰	۱۰۰
پریز سه‌فاز بارانی	۳۵۷	۵۵۰/۰۰۰	۱۰۰
کلید تبدیل	۷۲	۳۱۰/۰۰۰	۱۰۰
کلید یک پل	۷۳	۳۰۶/۰۰۰	۱۰۰
کلید جور	۶۶۳	۳۰۸/۰۰۰	۱۰۰
کلید دو پل	۷۴	۳۲۰/۰۰۰	۱۰۰
کلید زنگ	۷۵	۳۱۰/۰۰۰	۱۰۰

مدل بارانی توکار آذین

سرامیک پریز ارتدار دربدار توکار	۷۲۴۰	۴۸۴/۰۰۰	۱۰۰
پریز ارتدار پلی آمید دربدار توکار	۷۲۴۱	۴۵۰/۰۰۰	۱۰۰
کلید دو پل دربدار توکار	۷۲۴۲	۴۶۷/۰۰۰	۱۰۰
کلید یک پل دربدار توکار	۷۲۴۳	۴۵۰/۰۰۰	۱۰۰
کلید تبدیل دربدار توکار	۷۲۴۴	۴۷۰/۰۰۰	۱۰۰
سرامیک پریز بدون ارت دربدار توکار	۷۲۶۰	۴۷۰/۰۰۰	۱۰۰

هواکش

هواکش

		تعداد در جور	قیمت (ریال)
	مدل کلاسیک		
هواکش کلاسیک سایز ۱۰ سفید	۵۵۱۰	۱۶	۱/۶۰۰/۰۰۰
هواکش کلاسیک سایز ۱۰ رنگی	●نقره ای●طلایی●دودی●مشکی	۱۶	۲/۰۶۰/۰۰۰
هواکش کلاسیک سایز ۱۲ سفید	۵۵۱۲	۱۶	۱/۶۷۰/۰۰۰
هواکش کلاسیک سایز ۱۲ رنگی	●نقره ای●طلایی●دودی●مشکی	۱۶	۲/۱۵۰/۰۰۰
هواکش کلاسیک سایز ۱۵ سفید	۵۵۱۵	۱۰	۲/۲۰۰/۰۰۰
هواکش کلاسیک سایز ۱۵ رنگی	●نقره ای●طلایی●دودی●مشکی	۱۰	۲/۲۰۰/۰۰۰
	مدل یونیورسال بدون پنل		
هواکش یونیورسال بدون پنل سایز ۱۰ سفید	۵۶۳۰	۱۶	۱/۵۴۰/۰۰۰
هواکش یونیورسال بدون پنل سایز ۱۰ رنگی	●نقره ای●طلایی●دودی●مشکی	۱۶	۱/۸۷۰/۰۰۰
هواکش یونیور سال بدون پنل سایز ۱۲ سفید	۵۶۳۲	۱۶	۱/۷۶۰/۰۰۰
هتواکش یونیور سال بدون پنل سایز ۱۲ رنگی	●نقره ای●طلایی●دودی●مشکی	۱۶	۱/۸۷۰/۰۰۰
هواکش یونیور سال بدون پنل سایز ۱۵ سفید	۵۶۳۵	۱۰	۲/۴۲۰/۰۰۰
هواکش یونیورسال بدون پنل سایز ۱۵ رنگی	●نقره ای●طلایی●دودی●مشکی	۱۰	۲/۸۶۰/۰۰۰
	مدل یونیورسال دو پنل		
هواکش یونیورسال دو پنل سایز ۱۰ سفید	۵۶۱۰	۱۶	۱/۶۵۰/۰۰۰
هواکش یونیور سال دو پنل سایز ۱۰ رنگی	●نقره ای●طلایی●دودی●مشکی	۱۶	۱/۹۸۰/۰۰۰
هواکش یونیورسال دو پنل سایز ۱۲ سفید	۵۶۱۲	۱۶	۱/۸۷۰/۰۰۰
هواکش یونیورسال دو پنل سایز ۱۲ رنگی	●نقره ای●طلایی●دودی●مشکی	۱۶	۲/۰۹۰/۰۰۰
هواکش یونیورسال دو پنل سایز ۱۵ سفید	۵۶۱۵	۱۰	۲/۵۳۰/۰۰۰
هواکش یونیورسال دو پنل سایز ۱۵ رنگی	●نقره ای●طلایی●دودی●مشکی	۱۰	۲/۹۷۰/۰۰۰

آنتن رومیزی

آنتن رومیزی

نام کالا	کد کالا	قیمت (ریال)	تعداد در کارتن
آنتن رومیزی با کابل ۵ متری	۸۹۱۳	۲/۲۰۰/۰۰۰	۲۰
آنتن رو میزی با کابل ۱۰ متری	۸۹۱۴	۲/۵۳۰/۰۰۰	۲۰

سرپیچ

سرپیچ سرامیکی E27

نام کالا	کد کالا	قیمت (ریال)	تعداد جعبه / کارتن
سرپیچ آویز دوتکه راکورد برنجی	۹۰۷۱	۱۶۰,۰۰۰	۱۴۴/۶
سرپیچ آویز دوتکه راکورد پلاستیکی	۹۰۷۲	۱۳۰.۰۰۰	۱۴۴/۶
سرپیچ تونلی	۹۰۷۳	۸۶.۰۰۰	۲۰۰

سرپیچ سرامیکی E40

نام کالا	کد کالا	قیمت (ریال)	تعداد کارتن
سرپیچ آویزبزرگ راکورد برنجی	۹۰۷۵	۳۰۰.۰۰۰	۴۸
سرپیچ آویزبزرگ راکورد پلاستیکی	۹۰۷۶	۲۷۰,۰۰۰	۴۸
سرپیچ تونلی	۹۰۷۴	۱۹۰.۰۰۰	۵۰

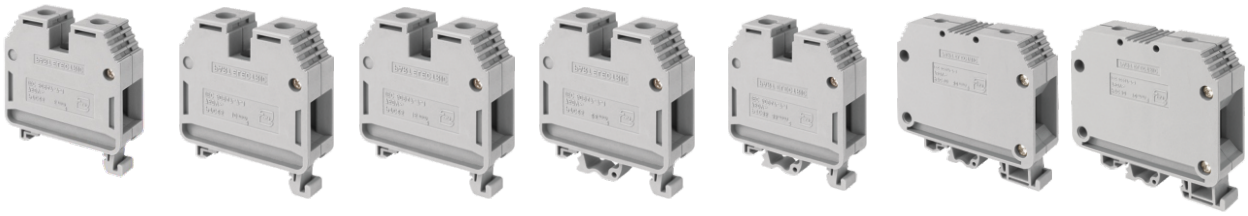

ترمینال ریلی درپوش دار

		کد کالا	قیمت (ریال)	تعداد در کارتن	رنگ
ترمینال ریلی درپوش دار دو تیکه A	6	۵۰۹۳	۱۰۶/۰۰۰	۵۰۰	
ترمینال ریلی درپوش دار دو تیکه A	10	۵۰۹۴	۱۳۸/۰۰۰	۵۰۰	
ترمینال ریلی درپوش دار دو تیکه A	16	۵۰۹۵	۲۵۳/۰۰۰	۵۰۰	
ترمینال ریلی درپوش دار دو تیکه A	25	۴۱۲	۳۲۲/۰۰۰	۱۰۰	
ترمینال ریلی درپوش دار دو تیکه A	35	۸۹۰	۳۸۵/۰۰۰	۱۰۰	
ترمینال ریلی درپوش دار دو تیکه A	50	۸۸۱	۷۲۴/۰۰۰	۱۰۰	
ترمینال ریلی درپوش دار دو تیکه A	70	۹۰۶	۸۴۰/۰۰۰	۱۰۰	

ترمینال ریلی بدون درپوش

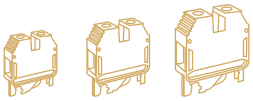

	کد کالا	قیمت (ریال)	تعداد در کارتن	رنگ
ترمینال ریلی بدون درپوش A 2.5	۸۷۲	۵۹/۰۰۰	۵۰۰	
ترمینال ریلی بدون درپوش A 4	۸۸۳	۸۶/۰۰۰	۵۰۰	
درب ریلی 2.5A ~ 10A	۳۵۸	۳۴/۰۰۰	۱۰۰۰	
درب ریلی 16 A	۴۱۳	۴۲/۰۰۰	۱۵۰۰	
بست انتهایی سه پیچ	۹۱۹	۵۳/۰۰۰	۴۰۰	
بست انتهایی تک پیچ	۹۱۹/۱	۶۵/۰۰۰	۴۰۰	

سوکت های صنعتی

	کد کالا	قیمت (ریال)	تعداد در کارتن
سوکت ۱۶*۳ ثابت مادگی	۴۰۸	۷۸۰/۰۰۰	۲۰
سوکت ۱۶*۳ سیار مادگی	۶۱۳	۷۸۰/۰۰۰	۲۰
سوکت ۱۶*۳ نری	۴۰۶	۷۰۰/۰۰۰	۲۰

سوکت ۳۲*۳ مادگی سیار	۵۵۸	۹۷۴/۰۰۰	۲۰
سوکت ۳۲*۳ مادگی ثابت	۵۹۳	۹۷۴/۰۰۰	۲۰
سوکت ۳۲*۳ نری	۳۹۰	۸۴۰/۰۰۰	۲۰

سوکت ۱۶*۴ مادگی	۳۸۸	۹۵۰/۰۰۰	۲۰
سوکت ۱۶*۴ نری	۳۸۷	۷۳۰/۰۰۰	۲۰

سوکت ۳۲*۴ مادگی سیار	۳۹۴	۱/۱۷۰/۰۰۰	۲۰
سوکت ۳۲*۴ مادگی	۳۹۶	۱/۱۷۰/۰۰۰	۲۰
سوکت ۳۲*۴ نری	۳۹۵	۸۹۰/۰۰۰	۲۰

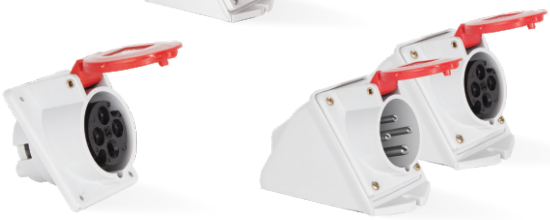

سوکت ۱۶*۵ مادگی سیار	۵۸۵	۹۸۰/۰۰۰	۲۰
سوکت ۱۶*۵ مادگی ثابت	۵۷۲	۹۸۰/۰۰۰	۲۰
سوکت ۱۶*۵ نری	۵۸۰	۸۳۰/۰۰۰	۲۰

سوکت ۳۲*۵ سیار مادگی	۶۱۰	۱/۲۰۰/۰۰۰	۲۰
سوکت ۳۲*۵ مادگی ثابت	۶۰۶	۱/۲۰۰/۰۰۰	۲۰
سوکت ۳۲*۵ نری	۵۹۷	۹۸۰/۰۰۰	۲۰

سوکت ۶۳*۵ کامل	۹۵۱	۱۰/۵۰۰/۰۰۰	۶
سوکت ۶۳*۵ مادگی	۹۳۶	۵/۵۰۰/۰۰۰	۶
سوکت ۶۳*۵ نری	۹۴۹	۵/۰۰۰/۰۰۰	۱۲

کلید و پریز روکار

مدل شهاب روکار

	کد کالا	قیمت (ریال)	تعداد در کارتن
کلید و پریز جور با مغزی سرامیک روکار شهاب	۴۰۴۱	۲۶۴/۰۰۰	۲۰۰
کلید و پریز جور با مغزی پلی کربنات روکار شهاب	۴۰۴۲	۲۶۰/۰۰۰	۲۰۰
پریز بدون ارت سرامیکی روکار شهاب	۴۰۴۳	۲۶۰/۰۰۰	۲۰۰
پریز بدون ارت با مغزی پلی کربنات روکار شهاب	۴۰۴۴	۲۴۰/۰۰۰	۲۰۰
پریز ارت دار سرامیکی روکار شهاب	۴۰۵۱	۳۰۰/۰۰۰	۲۰۰
پریز ارت دار پلی کربنات روکار شهاب	۴۰۵۲	۲۷۰/۰۰۰	۲۰۰
پریز بدون ارت دربدار با قفل کودک روکار شهاب	۴۰۵۸	۳۰۰/۰۰۰	۲۰۰
پریز ارتدار دربدار با قفل کودک روکار شهاب سرامیک	۴۰۵۹	۳۳۰/۰۰۰	۲۰۰
کلید یک پل روکار شهاب	۴۰۴۵	۲۶۰/۰۰۰	۲۰۰
کلید دو پل روکار شهاب	۴۰۴۶	۲۹۰/۰۰۰	۲۰۰
کلید سه پل روکار شهاب	۴۰۶۲	۴۰۰/۰۰۰	۲۰۰
کلید تبدیل روکار شهاب	۴۰۴۷	۲۷۰/۰۰۰	۲۰۰
کلید زنگ روکار شهاب	۴۰۴۸	۲۶۵/۰۰۰	۲۰۰
کلید راه پله روکار شهاب	۴۰۵۳	۲۶۵/۰۰۰	۲۰۰
پریز آنتن روکار شهاب	۴۰۴۹	۲۴۰/۰۰۰	۲۰۰
پریز تلفن دو منظوره روکار شهاب	۴۰۵۰	۲۷۰/۰۰۰	۲۰۰
پریز تلفن دو سوکت روکار شهاب	۴۰۵۵	۲۷۰/۰۰۰	۲۰۰
کلید کراکس روکار شهاب	۴۰۵۶	۳۹۴/۰۰۰	۲۰۰
ملودی روکار شهاب	۴۰۵۷	۹۴۰/۰۰۰	۲۰۰
دیمر روکار شهاب	۴۰۶۰	۱/۴۳۰/۰۰۰	۱۰۰
کلید کولر روکار شهاب	۴۰۶۱	۴۴۰/۰۰۰	۱۰۰
پورت شبکه روکار شهاب	۴۰۵۴	۵۷۰/۰۰۰	۲۰۰

مکانیزم کلید و پریز تابش با قاب

نام کالا	کد کالا	قیمت (ریال)	تعداد در جور	تعداد در کارتن
مکانیزم با قاب - جور پلی کربنات سفید تابش	۵۱۹۲	۳۲۰.۰۰۰	-	۲۰۰
مکانیزم سفید با قاب - جور سرامیکی سفید تابش	۵۱۹۳	۳۳۰.۰۰۰	-	۲۰۰
مکانیزم پریز ارتدار با مغزی پلاستیکی سفید تابش	۵۱۵۵	۳۴۵.۰۰۰	-	۲۰۰
مکانیزم پریز ارتدار با مغزی سرامیکی سفید تابش	۵۱۵۷	۳۶۶.۰۰۰	-	۲۰۰
مکانیزم پریز بدون ارت با مغزی پلاستیکی سفید تابش	۵۱۵۹	۳۴۹.۰۰۰	۴۰	۲۰۰
مکانیزم پریز بدون ارت با مغزی سرامیکی سفید تابش	۵۱۶۱	۳۲۸.۰۰۰	۴۰	۲۰۰
مکانیزم تلفن دو سوکت سفید تابش	۵۱۸۱	۳۲۶.۰۰۰	-	۲۰۰
مکانیزم تلفن دو منظوره سفید تابش	۵۱۸۳	۳۱۵.۰۰۰	-	۲۰۰
مکانیزم دیمر سفید تابش	۵۱۸۷	۱.۴۰۰.۰۰۰	-	۱۰۰
مکانیزم شبکه سفید تابش	۵۱۸۵	۵۶۷.۰۰۰	-	۲۰۰
مکانیزم کلید تبدیل سفید تابش	۵۱۶۳	۳۴۰.۰۰۰	۱۰	۲۰۰
مکانیزم کلید تک پل سفید تابش	۵۱۶۵	۳۲۰.۰۰۰	۲۵	۲۰۰
مکانیزم کلید دو پل سفید تابش	۵۱۶۷	۳۵۸.۰۰۰	۱۵	۲۰۰
مکانیزم کلید راه پله سفید تابش	۵۱۶۹	۳۳۵.۰۰۰	-	۲۰۰
مکانیزم کلید زنگ سفید تابش	۵۱۷۱	۳۳۵.۰۰۰	-	۲۰۰
مکانیزم کلید سه پل سفید تابش	۵۱۷۳	۵۰۱.۰۰۰	-	۲۰۰
مکانیزم کلید کراکس سفید تابش	۵۱۷۵	۴۹۵.۰۰۰	-	۲۰۰
مکانیزم کلید کولر سفید تابش	۵۱۷۷	۵۰۱.۰۰۰	-	۱۰۰
مکانیزم ملودی سفید تابش	۵۱۸۹	۹۷۰.۰۰۰	-	۲۰۰
مکانیزم آنتن سفید تابش	۵۱۷۹	۳۱۱.۰۰۰	۵	۲۰۰

مکانیزم کلید و پریز تابش با قاب

مکانیزم مهتاب

مکانیزم با قاب مدل مهتاب

نام کالا	کد کالا	قیمت (ریال)	تعداد در کارتن
مکانیزم جور پلی کربنات سفید با قاب مهتاب	۸۷۹۷	۳۳۳.۰۰۰	۲۰۰
مکانیزم جور سرامیک سفید با قاب مهتاب	۸۷۹۸	۳۴۳.۰۰۰	۲۰۰
مکانیزم پریز ارت دار با مغزی سرامیک سفید با قاب مهتاب	۷۸۰۱	۳۵۸.۰۰۰	۲۰۰
مکانیزم پریز ارت دار با مغزی پلی آمید سفید با قاب مهتاب	۷۸۰۲	۳۵۷.۰۰۰	۲۰۰
مکانیزم پریز بدون ارت با مغزی سرامیک سفید با قاب مهتاب	۷۸۰۳	۳۴۰.۰۰۰	۲۰۰
مکانیزم پریز بدون ارت با مغزی پلی آمید سفید با قاب مهتاب	۷۸۰۴	۳۲۰.۰۰۰	۲۰۰
مکانیزم تلفن دو سوکت سفید با قاب مهتاب	۷۸۰۵	۳۳۸.۰۰۰	۲۰۰
مکانیزم تلفن دو منظوره سفید با قاب مهتاب	۷۸۰۶	۳۲۶.۰۰۰	۲۰۰
مکانیزم دیمر سفید با قاب مهتاب	۷۸۰۷	۱.۴۰۰.۰۰۰	۱۰۰
مکانیزم شبکه سفید با قاب مهتاب	۷۸۰۸	۵۷۹.۰۰۰	۲۰۰
مکانیزم تک پل سفید با قاب مهتاب	۷۸۰۹	۳۳۱.۰۰۰	۲۰۰
مکانیزم دو پل سفید با قاب سفید مهتاب	۷۸۱۰	۳۵۶.۰۰۰	۲۰۰
مکانیزم کلید راه پله سفید با قاب مهتاب	۷۸۱۱	۳۴۶.۰۰۰	۲۰۰
مکانیزم کلید سه پل سفید با قاب مهتاب	۷۸۱۲	۵۱۳.۰۰۰	۲۰۰
مکانیزم کلید کراکس سفید با قاب مهتاب	۷۸۱۳	۴۷۰.۰۰۰	۲۰۰
مکانیزم کلید کولر سفید با قاب مهتاب	۷۸۱۴	۵۲۵.۰۰۰	۲۰۰
مکانیزم ملودی سفید با قاب مهتاب	۷۸۱۵	۹۲۰.۰۰۰	۲۰۰
مکانیزم کلید تبدیل سفیدبا قاب مهتاب	۷۸۱۶	۳۵۰.۰۰۰	۱۰۰
مکانیزم آنتن فیشی سفید با قاب مهتاب	۸۷۹۹	۳۰۳.۰۰۰	۲۰۰
مکانیزم شاسی رنگ سفید با قاب مهتاب	۷۸۰۰	۳۴۶.۰۰۰	۲۰۰

مکانیزم کلید و پریز با صفحه و بدون قاب آذین

مکانیزم کلید و پریز بدون صفحه و بدون قاب آذین

	کد کالا	قیمت (ریال)	تعداد در کارتن	تعداد در جور	کد کالا	قیمت (ریال)
مکانیزم کلید و پریز جور با مغزی سرامیک آذین	۴۰۴۰	۲۵۶.۰۰۰	۲۰۰	-	-	-
مکانیزم کلید و پریز جور با مغزی پلی کربنات آذین	۴۰۳۹	۲۴۴.۰۰۰	۲۰۰	-	-	-
مکانیزم پریز بدون ارت سفید با مغزی پلی کربنات آذین	۴۰۲۱	۲۲۸.۰۰۰	۲۰۰	۸۰	۵۸۳۷	۲۰۳/۰۰۰
مکانیزم پریز ارت دار سفید با مغزی پلی کربنات آذین	۴۰۲۲	۲۶۳.۰۰۰	۲۰۰	-	۵۸۳۶	۲۴۰/۰۰۰
مکانیزم پریز بدون ارت با مغزی سرامیک آذین	۴۰۲۳	۲۴۷.۰۰۰	۲۰۰	۸۰	۵۸۱۳	۲۲۲/۰۰۰
مکانیزم پریز ارت دار با مغزی سرامیکی سفید آذین	۴۰۲۴	۲۸۳.۰۰۰	۲۰۰	-	۵۸۳۸	۲۶۰/۰۰۰
مکانیزم پریز دربدار با قفل کودک	۴۱۰۷	۲۷۸.۰۰۰	۲۰۰	-	۵۱۳۴	۲۵۰/۰۰۰
مکانیزم پریز ارتدار دربدار با قفل کودک	۴۱۰۸	۳۱۱.۰۰۰	۲۰۰	-	۵۱۱۳	۲۸۰/۰۰۰
مکانیزم کلید تک پل سفیدآذین	۴۰۱۱	۲۴۵.۰۰۰	۲۰۰	۵۰	۵۸۴۰	۲۲۰/۰۰۰
مکانیزم کلید دو پل سفیدآذین	۴۰۱۲	۲۷۱.۰۰۰	۲۰۰	۳۰	۵۸۴۱	۲۵۰/۰۰۰
مکانیزم کلید سه پل سفیدآذین	۴۰۱۳	۴۴۷.۰۰۰	۲۰۰	-	۵۸۵۴	۴۰۲/۰۰۰
مکانیزم کلید زنگ سفید آذین	۴۰۱۴	۲۴۹.۰۰۰	۲۰۰	-	۵۸۴۳	۲۰۴/۰۰۰
مکانیزم کلید راه پله سفیدآذین	۴۰۱۵	۲۴۹.۰۰۰	۲۰۰	-	۵۸۴۷	۲۰۴/۰۰۰
مکانیزم کلیدتبدیل سفید آذین	۴۰۱۶	۲۶۳.۰۰۰	۲۰۰	۲۰	۵۸۴۲	۲۲۰/۰۰۰
مکانیزم کلید دیمر سفیدآذین	۴۱۴۴	۱.۳۵۰.۰۰۰	۱۰۰	-	۵۸۵۲	۱/۳۲۰/۰۰۰
مکانیزم کلید کولر سفیدآذین	۴۰۲۰	۴۳۵.۰۰۰	۱۰۰	-	۵۸۵۳	۴۰۰/۰۰۰
مکانیزم کولر چهار پل با کلید ON OFF	۶۵۴۴	۵۷۴.۰۰۰	۱۰۰	-	-	-
مکانیزم تلفن دو سوکت سفید آذین	۴۰۲۷	۳۴۶.۰۰۰	۲۰۰	-	۵۸۴۹	۳۲۰/۰۰۰
مکانیزم تلفن دو منظوره سفید آذین	۴۰۲۸	۲۶۲.۰۰۰	۲۰۰	۱۰	۵۸۴۶	۲۲۰/۰۰۰
مکانیزم پورت شبکه سفیدآذین	۴۰۲۹	۵۳۰.۰۰۰	۲۰۰	-	۵۸۴۸	۴۹۵/۰۰۰
مکانیزم کلید کراکس سفید آذین	۴۰۰۸	۴۷۵.۰۰۰	۲۰۰	-	۷۲۳۲	۳۹۵/۰۰۰
مکانیزم کلید ملودی سفیدی آذین	۴۰۰۹	۹۲۰.۰۰۰	۲۰۰	-	۵۸۵۱	۸۷۰/۰۰۰
مکانیزم پریز آنتن سفید آذین	۴۰۲۵	۲۶۲.۰۰۰	۲۰۰	۱۰	۵۸۳۴	۲۲۰/۰۰۰

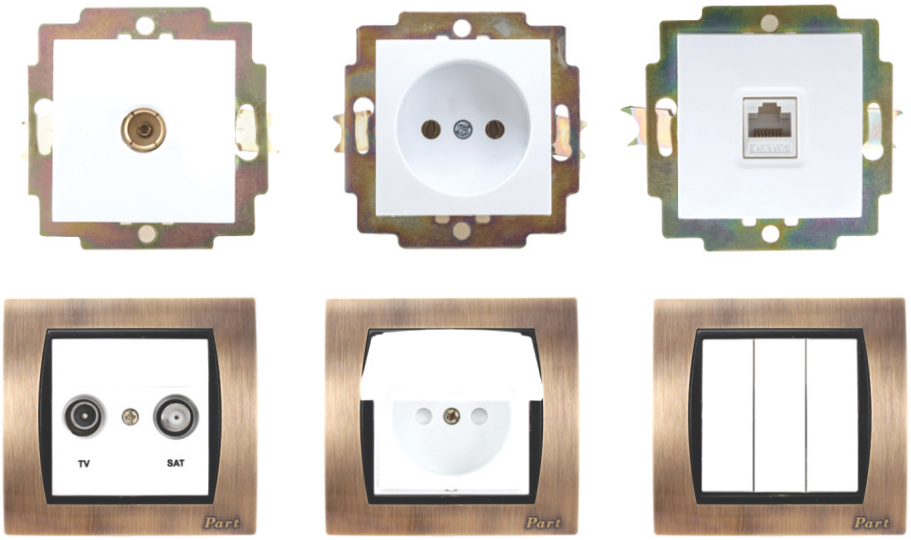

قاب آسمان

قاب آسمان	کد کالا	قیمت (ریال)	تعداد در کارتن
قاب سفید آسمان	۵۰۷۱	۴۹/۰۰۰	۴۰۰
قاب کرم آسمان	۵۱۱۴	۴۹/۰۰۰	۴۰۰
قاب طرح چوب آسمان روشن	۵۷۸۹	۱۰۵/۰۰۰	۴۰۰
قاب طرح چوب آسمان تیره	۵۰۷۳	۱۰۵/۰۰۰	۴۰۰
قاب قهوه ای صدفی آسمان	۵۰۹۶	۶۳/۰۰۰	۴۰۰
قاب کروم طلایی آسمان	۵۰۸۱	۳۱۵/۰۰۰	۱۰۰
قاب کروم آلمینیومی آسمان	۵۰۸۲	۳۱۵/۰۰۰	۱۰۰
قاب آبی نفتی آسمان	۵۰۷۶	۶۳/۰۰۰	۴۰۰
قاب قرمز آسمان	۵۰۷۸	۶۳/۰۰۰	۴۰۰
قاب بژ طلایی آسمان	۵۱۰۶	۶۳/۰۰۰	۴۰۰
قاب مسی آسمان	۵۰۷۵	۶۳/۰۰۰	۴۰۰
قاب یاسی آسمان	۵۰۷۷	۶۳/۰۰۰	۴۰۰
قاب سبز آسمان	۵۰۷۴	۶۳/۰۰۰	۴۰۰
قاب مشکی آسمان	۵۱۳۸	۶۳/۰۰۰	۴۰۰

قاب چوب آذین

قاب چوب آذین	کد کالا	قیمت (ریال)	تعداد در کارتن
قاب چوب با زه سفید آذین	۵۰۱۷	۱۱۳/۰۰۰	۴۰۰
قاب چوب با زه چوب آذین	۵۰۱۵	۱۲۴/۰۰۰	۴۰۰
قاب چوب با زه نقره ای آذین	۵۰۶۲	۱۲۴/۰۰۰	۴۰۰

قاب آذین

قاب آذین	کد کالا	قیمت (ریال)	تعداد در کارتن
قاب سفید آذین با زه سفید	۵۰۳۶	۵۸/۰۰۰	۴۰۰
قاب کرم آذین با زه سفید	۵۰۲۹	۵۸/۰۰۰	۴۰۰
قاب فیلی آذین با زه فیلی	۵۰۰۹	۵۸/۰۰۰	۴۰۰
قاب اخرایی آذین با زه سفید	۵۰۰۱	۵۸/۰۰۰	۴۰۰
قاب آذین آبی با زه آبی تیره	۵۰۲۲	۵۸/۰۰۰	۴۰۰
قاب نقره آذین با زه نقره ای	۵۰۶۰	۵۸/۰۰۰	۴۰۰
قاب فیلی آذین با زه طوسی	۵۴۷۹	۵۸/۰۰۰	۴۰۰

قاب کلید و پریز

قاب شهاب

قاب شهاب	کد کالا	قیمت (ریال)	تعداد در کارتن
قاب سفید شهاب	۵۰۵۰	۴۹/۰۰۰	۴۰۰
قاب طلایی مشکی شهاب	۵۰۹۲	۱۰۵/۰۰۰	۴۰۰
قاب نقره ای مشکی شهاب	۵۰۹۱	۱۰۵/۰۰۰	۴۰۰
قاب بژ طلائی شهاب	۵۱۹۴	۶۳/۰۰۰	۴۰۰
قاب نقره ای شهاب	۵۰۵۹	۶۳/۰۰۰	۴۰۰
قاب طرح چوب تیره شهاب	۵۸۲۴	۱۰۵/۰۰۰	۴۰۰
قاب طرح چوب روشن شهاب	۵۰۴۴	۱۰۵/۰۰۰	۴۰۰
قاب قهوه ای صدفی شهاب	۵۱۳۳	۶۳/۰۰۰	۴۰۰
قاب فیلی شهاب	۵۰۴۷	۴۸/۰۰۰	۴۰۰

قاب پارت

قاب پارت	کد کالا	قیمت (ریال)	تعداد در کارتن
قاب سفید پارت	۵۳۲۱	۵۶/۰۰۰	۴۰۰
قاب دودی پارت	۵۰۶۴	۷۰/۰۰۰	۴۰۰
قاب مشکی پارت	۵۰۶۱	۷۰/۰۰۰	۴۰۰
قاب نقره ای پارت	۵۰۵۸	۷۰/۰۰۰	۴۰۰
قاب بژ طلایی پارت	۵۰۵۵	۷۰/۰۰۰	۴۰۰

قاب آرا

قاب آرا	کد کالا	قیمت (ریال)	تعداد در کارتن
قاب سفید آرا	۳۴۴۴	۵۶/۰۰۰	۴۰۰
قاب کرم آرا	۵۱۰۳	۵۶/۰۰۰	۴۰۰
قاب سفید صدفی آرا	۵۰۸۹	۷۰/۰۰۰	۴۰۰
قلب سفید صدفی پتینه ای آرا	۵۰۹۰	۷۰/۰۰۰	۴۰۰
قاب فیلی آرا	۵۱۰۷	۵۶/۰۰۰	۴۰۰
قاب بژطلائی آرا	۵۷۸۰	۷۰/۰۰۰	۴۰۰
قاب آرا سبز زیتونی	۳۴۴۶	۷۰/۰۰۰	۴۰۰
قاب قهوه ای صدفی آرا	۵۰۸۸	۷۰/۰۰۰	۴۰۰
قاب بژ قهوه ای آرا	۳۴۴۸	۷۰/۰۰۰	۴۰۰
قاب دودی آرا	۳۴۵۰	۷۰/۰۰۰	۴۰۰
قاب طرح چوب تیره آرا	۵۷۷۹	۱۱۲/۰۰۰	۴۰۰
قاب طرح چوب روشن آرا	۵۳۲۰	۱۱۲/۰۰۰	۴۰۰

قاب های لوکس

قاب کلاسیک برنزی ۰۱

	کد کالا	قیمت (ریال)
قاب تکی کلاسیک برنزی	۳۸۹۶	۶۳۰/۰۰۰
قاب دوتایی کلاسیک برنزی	۶۵۱۴	۸۴۰/۰۰۰
قاب سه تایی کلاسیک برنزی	۶۵۱۵	۱/۳۵۰/۰۰۰

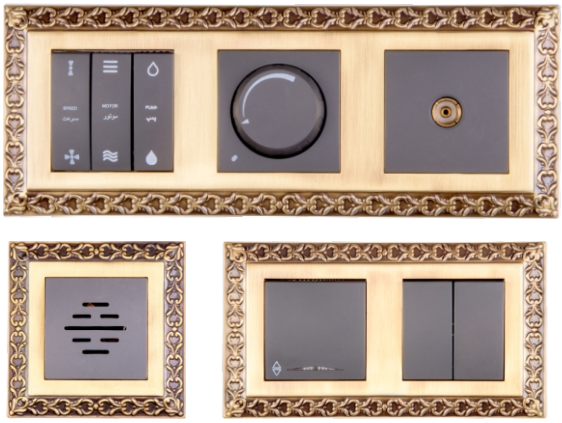

قاب کلاسیک و اشکی رنگی

	کد کالا	قیمت (ریال)
قاب تکی کلاسیک اشکی رنگی	-	-
قاب دوتایی کلاسیک اشکی رنگی	-	-
قاب سه تایی کلاسیک اشکی رنگی	-	-

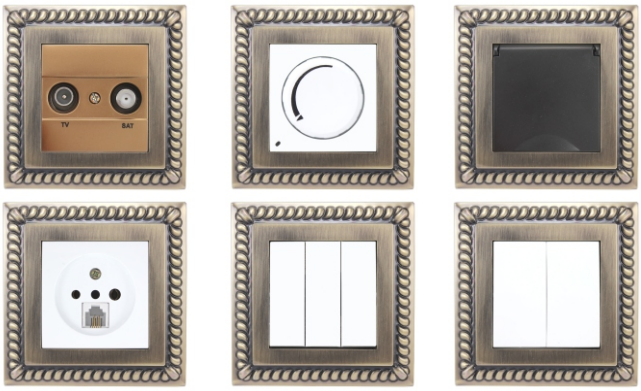

قاب اشکی برنزی ۰۲

	کد کالا	قیمت (ریال)
قاب تکی کلاسیک اشکی برنزی	۳۸۹۸	۶۳۰/۰۰۰
قاب دوتایی کلاسیک اشکی برنزی	۶۵۱۴	۸۴۰/۰۰۰
قاب سه تایی کلاسیک اشکی برنزی	۶۵۱۵	۱/۳۵۰/۰۰۰

دیگر قاب های برنزی

	کد کالا	قیمت (ریال)
قاب برنزی پارت	۵۷۹۸	۴۵۰/۰۰۰
قاب برنزی آسمان	۵۳۳۴	۴۵۰/۰۰۰
قاب برنزی آذین	۶۵۱۶	۴۹۰/۰۰۰
قاب برنزی آرا	۵۷۷۵	۴۵۰/۰۰۰
قاب برنزی شهاب	۵۸۱۸	۴۵۰/۰۰۰

شهاب

آذین

آرا

شهاب

پارت

آسمان

صفحه کلید و پریز

صفحه میانی سفید

نام کالا	کد کالا	قیمت (ریال)	تعداد در کارتن
صفحه پریز ارتدار با محافظ کودک آذین سفید	۶۳۸۸	۵۵/۰۰۰	۱۸۰
صفحه پریز آنتن آذین سفید	۶۱۳۶	۴۸/۰۰۰	۲۰۰
صفحه پریز بدون ارت آذین سفید	۶۰۳۱	۴۸/۰۰۰	۱۸۰
صفحه پریز بدون ارت با محافظ کودک آذین سفید	۶۳۶۷	۵۲/۰۰۰	۱۶۰
صفحه پریز تلفن دو سوکته آذین سفید	۶۲۴۱	۴۲/۰۰۰	۲۰۰
صفحه پریز تلفن دو منظوره آذین سفید	۶۱۷۸	۴۵/۰۰۰	۲۰۰
صفحه پریز شبکه آذین سفید	۶۲۲۰	۴۸/۰۰۰	۲۰۰
صفحه دیمر فن آذین سفید	۶۳۲۵	۵۸/۰۰۰	۱۸۰
صفحه کلید راه پله آذین	۶۱۹۹	۴۲/۰۰۰	۲۰۰
صفحه کلید سه پل آذین سفید	۶۴۵۱	۴۶/۰۰۰	۲۰۰
صفحه کلید کراس آذین سفید	۶۲۶۲	۴۲/۰۰۰	۲۰۰
صفحه کلید کولر آذین سفید	۶۳۴۶	۴۶/۰۰۰	۲۰۰
صفحه ملودی آذین سفید	۶۲۸۳	۴۲/۰۰۰	۲۰۰

صفحه میانی مشکی

نام کالا	کد کالا	قیمت (ریال)	تعداد در کارتن
صفحه پریز بدون ارت آذین مشکی	۶۰۳۴	۵۸/۰۰۰	۱۸۰
صفحه پریز بدون ارت با محافظ کودک آذین مشکی	۶۳۷۰	۶۳/۰۰۰	۱۸۰
صفحه پریز بدون ارت دبدار با محافظ کودک آذین مشکی	۶۴۳۳	۹۳/۰۰۰	۱۶۰
صفحه پریز تلفن دوسوکته آذین مشکی	۶۲۴۴	۵۳/۰۰۰	۲۰۰
صفحه پریز تلفن دومنظوره آذین مشکی	۶۱۸۱	۵۵/۰۰۰	۲۰۰
صفحه پریز شبکه آذین مشکی	۶۲۲۳	۵۴/۰۰۰	۲۰۰
صفحه دیمر فن آذین مشکی	۶۳۲۸	۷۵/۰۰۰	۱۸۰
صفحه کلید تبدیل آذین مشکی	۶۰۹۷	۵۲/۰۰۰	۲۰۰
صفحه کلید تک پل آذین مشکی	۶۰۵۵	۵۲/۰۰۰	۲۰۰
صفحه کلید راه پله آذین مشکی	۶۲۰۲	۵۲/۰۰۰	۲۰۰
صفحه کلید زنگ آذین مشکی	۶۱۱۸	۵۲/۰۰۰	۲۰۰
صفحه کلید سه پل آذین مشکی	۶۴۵۴	۷۸/۰۰۰	۲۰۰
صفحه کلید کراکس آذین مشکی	۶۲۶۵	۵۲/۰۰۰	۲۰۰
صفحه کلید کولر آذین مشکی	۶۳۴۹	۷۸/۰۰۰	۲۰۰
صفحه ملودی آذین مشکی	۶۲۸۶	۵۴/۰۰۰	۲۰۰
صفحه دوپل مشکی		۶۶/۰۰۰	۲۰۰

صفحه میانی بژ طلائی

نام کالا	کد کالا	قیمت (ریال)	تعداد در کارتن
صفحه پریز بدون ارت دربدار با محافظ کودک بژ آذین	۶۴۳۹	۹۳/۰۰۰	۱۸۰
صفحه پریز تلفن دو سوکته آذین بژ آذین	۶۲۵۰	۵۳/۰۰۰	۲۰۰
صفحه پریز تلفن دو منظوره بژ آذین	۶۱۸۷	۵۵/۰۰۰	۲۰۰
صفحه پریز شبکه بژ آذین	۶۲۲۹	۵۳/۰۰۰	۲۰۰
صفحه دیمر فن بژ آذین	۶۳۳۴	۷۶/۰۰۰	۱۸۰
صفحه کلید تبدیل بژ آذین	۶۱۰۳	۵۲/۰۰۰	۲۰۰
صفحه کلید دو پل بژ آذین	۶۰۸۲	۶۶/۰۰۰	۲۰۰
صفحه کلید راه پله بژ آذین	۶۲۰۸	۵۲/۰۰۰	۲۰۰
صفحه کلید زنگ بژ آذین	۶۱۲۴	۵۲/۰۰۰	۲۰۰
صفحه کلید سه پل بژ آذین	۶۴۶۰	۷۷/۰۰۰	۲۰۰
صفحه کلید کراکس بژ آذین	۶۲۷۱	۵۲/۰۰۰	۲۰۰
صفحه کلید کولر بژ آذین	۶۳۵۵	۷۸/۰۰۰	۲۰۰
صفحه کلید یک پل بژ آذین	۶۰۶۱	۵۲/۰۰۰	۲۰۰
صفحه ملودی بژ آذین	۶۲۹۲	۵۳/۰۰۰	۲۰۰
صفحه پریز ارت دار دربدار محافظ کودک بژ آذین	۶۴۴۰	۹۳/۰۰۰	۱۶۰

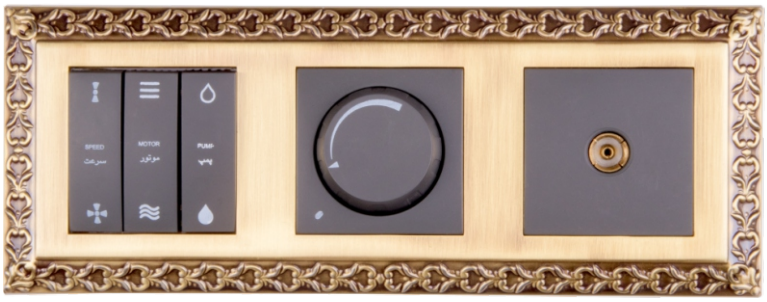

قاب کریستال

نام کالا	کد کالا	قیمت (ریال)	تعداد در کارتن
قاب کرسیتال سفید یخی	۵۲۰۷	۱/۸۰۰/۰۰۰	۱۰۰
قاب کریستال مشکی	۵۲۰۶	۱/۸۰۰/۰۰۰	۱۰۰

NEW

مکانیزم با قاب مدل پارلا (سفید ، مشکی)

	کد کالا مشکی	کد کالا سفید	تعداد در جور	قیمت (ریال)
مکانیزم جور با مغزی پلی آمید پارلا	۷۵۰۱.۰۱	۷۵۰۱	۱۰۰	۴۶۲/۰۰۰
مکانیزم جور با مغزی سرامیک پارلا	۷۵۰۲.۰۱	۷۵۰۲	۱۰۰	۴۷۸/۰۰۰
مکانیزم کلید یک پل پارلا	۷۵۰۳.۰۱	۷۵۰۳	۱۰۰	۴۹۳/۰۰۰
مکانیزم کلید دو پل پارلا	۷۵۰۴.۰۱	۷۵۰۴	۱۰۰	۵۳۷/۰۰۰
مکانیزم کلید سه پل پارلا	۷۵۰۵.۰۱	۷۵۰۵	۱۰۰	۶۷۹/۰۰۰
مکانیزم کلی کولر سه پل پارلا	۷۵۰۶.۰۱	۷۵۰۶	۱۰۰	۷۱۶/۰۰۰
مکانیزم کلید کولر جهار پل پارلا	۷۵۰۷.۰۱	۷۵۰۷	۱۰۰	۱/۱۱۱/۰۰۰
مکانیزم کلید تبدیل پارلا	۷۵۰۸.۰۱	۷۵۰۸	۱۰۰	۵۲۰/۰۰۰
مکانیزم کلید کراکس پارلا	۷۵۰۹.۰۱	۷۵۰۹	۱۰۰	۷۲۳/۰۰۰
مکانیزم کلید زنگ پارلا	۷۵۱۰.۰۱	۷۵۱۰	۱۰۰	۵۰۵/۰۰۰
مکانیزم کلید راه پله پارلا	۷۵۱۱.۰۱	۷۵۱۱	۱۰۰	۵۰۵/۰۰۰
مکانیزم کلید باز کننده درب پارلا	۷۵۱۲.۰۱	۷۵۱۲	۱۰۰	۵۰۵/۰۰۰
مکانیزم دیمر روشنایی پارلا	۷۵۱۳.۰۱	۷۵۱۳	۱۰۰	۱/۴۱۷/۰۰۰
مکانیزم دیمر فن پارلا	۷۵۱۴.۰۱	۷۵۱۴	۱۰۰	۱/۴۱۷/۰۰۰
مکانیزم پریز ارت دار با مغزی سرامیکی پارلا	۷۵۱۵.۰۱	۷۵۱۵	۱۰۰	۵۵۸/۰۰۰
مکانیزم ارت دار با مغزی پلی آمید پارلا	۷۵۱۶.۰۱	۷۵۱۶	۱۰۰	۵۳۰/۰۰۰
مکانیزم پریز ارت دار درب دار با مغزی سرامیکی پارلا	۷۵۱۷.۰۱	۷۵۱۷	۱۰۰	۵۹۸/۰۰۰
مکانیزم پریز ارت دار درب دار با مغزی پلی آمید پارلا	۷۵۱۸.۰۱	۷۵۱۸	۱۰۰	۵۷۰/۰۰۰
مکانیزم پریز بدون ارت با مغزی سرامیکی پارلا	۷۵۱۹.۰۱	۷۵۱۹	۱۰۰	۵۲۱/۰۰۰
مکانیزم پریز بدون ارت با مغزی پلی آمید پارلا	۷۵۲۰.۰۱	۷۵۲۰	۱۰۰	۴۹۴/۰۰۰
مکانیزم پریز بدون رات درب دار با مغزی سرامیکی پارلا	۷۵۲۱.۰۱	۷۵۲۱	۱۰۰	۵۶۲/۰۰۰
مکانیزم پریز بدون رات درب دار با مغزی پلی آمید پارلا	۷۵۲۲.۰۱	۷۵۲۲	۱۰۰	۵۳۴/۰۰۰
مکانیزم پریز تلفن تک سوکت پارلا	۷۵۲۳.۰۱	۷۵۲۳	۱۰۰	۴۰۶/۰۰۰
مکانیزم پریز تلفن دو سوکت تلفن پارلا	۷۵۲۴.۰۱	۷۵۲۴	۱۰۰	۵۰۴/۰۰۰
مکانیزم پریز تلفن دو منظوره پارلا	۷۵۲۵.۰۱	۷۵۲۵	۱۰۰	۵۰۱/۰۰۰
مکانیزم پریز شبکه پارلا	۷۵۲۶.۰۱	۷۵۲۶	۱۰۰	۷۲۰/۰۰۰
مکانیزم پریز تلفن و شبکه پارلا	۷۵۲۷.۰۱	۷۵۲۷	۱۰۰	–
مکانیزم پریز آنتن پارلا	۷۵۲۸.۰۱	۷۵۲۸	۱۰۰	۴۷۴/۰۰۰
مکانیزم پریز ماهواره پارلا	۷۵۲۹.۰۱	۷۵۲۹	۱۰۰	۴۲۹/۰۰۰
مکانیزم پریز آنتن و ماهواره پارلا (میانی)	۷۵۳۰.۰۱	۷۵۳۰	۱۰۰	۳/۲۷۲/۰۰۰
مکانیزم پری آنتن و ماهوار پارلا (انتهایی)	۷۵۳۱.۰۱	۷۵۳۱	۱۰۰	۳/۱۷۲/۰۰۰
مکانیزم ملودی پارلا	۷۵۳۲.۰۱	۷۵۳۲	۱۰۰	۱/۱۵۳/۰۰۰

مغزی دوشاخه غیر قابل تعویض
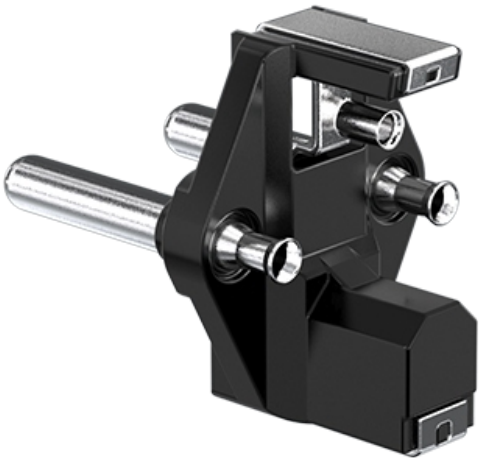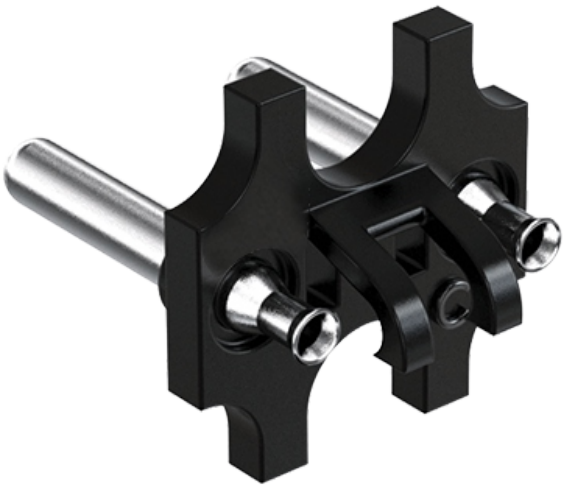
نام کالا	مغزی دوشاخه غیر قابل تعویض	قیمت (ریال)	تعداد در کارتن
	مغزی دوشاخه ۱۶ آمپر غیر قابل تعویض ارتدار	۷۵/۰۰۰	۱۰۰۰
	مغزی دوشاخه ۱۰ آمپر غیر قابل تعویض بدون ارت	۵۳/۰۰۰	۱۲۵۰
	مغزی دوشاخه ۱۶ آمپر ارتدار مدل فرانسوی غیر قابل تعویض	۸۳/۰۰۰	۱۰۰۰